HYUNDAI ELECTRIC

Data Sheet

Interruptor diferencial hasta 63A clase A-APR	HRC63S-R
Norma de referencia	IEC/EN 61008-1
Número de polos	2P (N + 1P), 4P (N + 3P)
Intensidad nominal (In)	25, 40, 63 A
Tensión de empleo (Ue)	AC 240/415 V
Frecuencia (F)	50/60 Hz
Poder de corte (Inc)	6 kA
Sensibilidad (I⍰n)	30, 300 mA
Poder asignado de cierre (Im)	500 A o 10 In, el que sea mayor
Carac. en función de la presencia de fugas con componente en CC	Clase A-APR (Superinmunizado)
Tiempo de disparo	1 IΔn < 300 ms, 5 IΔn < 40 ms
Tensión de aislamiento (Ui)	690 V
Tensión nominal de resistencia a los impulsos (Uimp)	4 kV
Resistencia dieléctrica	2.5 kV
Endurancia Eléctrica / Mecánica (núm. de maniobras) Mínimo	10,000/20,000
Temperatura de funcionamiento	-40 °C a + 55 °C
Humedad	95 % RH
Tamaño del terminal (máx.)	25 mm2
Par de apriete máximo	2.5 Nm
Vibración	3 g
Grado de protección IP	IP20
Indicador visual de posición de contacto	Rojo-ON, Verde-OFF
Peso neto en kg	0,200 kg (en 2P) ; 0,310 kg (en 4P)
Montaje	Clip 35 mm x 7.5 mm carril DIN
Posición de instalación	Vertical/Horizontal
Carcasa y cubierta	Material termoplástico moldeado, ignífugo
Tipo conexión peine	Tipo Pin/Horquilla
Contactos auxiliares	No

Protección diferencial clase A-APR	APR
Características	Detecta corriente residual alterna y pulsante que ocurre repentinamente o aumenta lentamente en magnitud, y además alta inmunidad a disparos no deseados
Tipo de carga	Cargas con componentes electrónicos. **Ejemplos:** Aire acondicionado, Iluminación led, ordenadores y periféricos, racks de computadoras y servidores, hospitales, cajas registradoras.
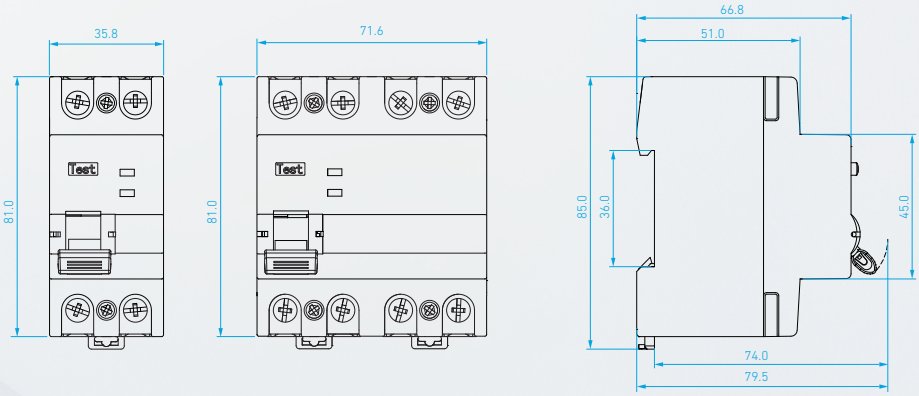
Medidas