HYUNDAI ELECTRIC

Data Sheet

Placa de montaje para HGS/HGN en OE	37764
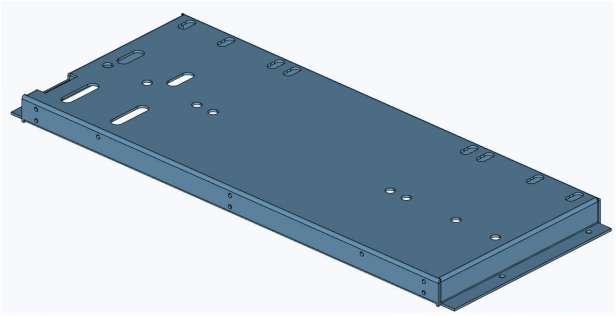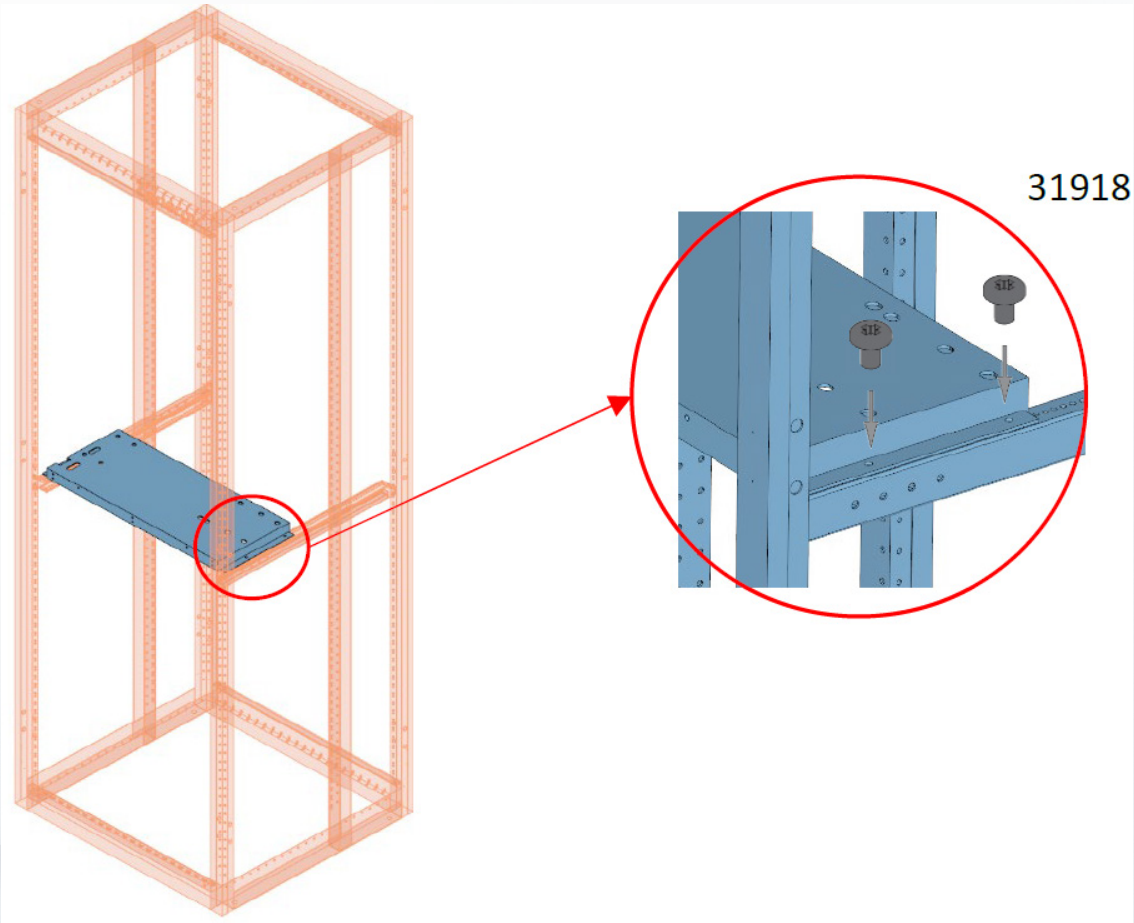
Norma de referencia	IEC 61439
Tipo de producto	Accesorio
Material	Acero galvanizado
Tipo de placa	Perforada (sin rosca en los agujeros)
Ancho	Para armario de 650mm
Espacio en profundidad para el montaje	400mm
Profundidad mínima recomendada del armario	A partir de 600mm
Ejecución del interruptor	Extraíble
Cantidad de interruptores en vertical	1 x HGS 630-3200 (3/4 polos) 1 x HGN 630-4000 (3/4 polos)
Cantidad de interruptores en horizontal	No es posible
Instalación en el armario	Con soportes en profundidad para sujetar la placa (2) y tornillos (4)