HYUNDAI ELECTRIC

Data Sheet

Placa de montaje parcial para HGM/HGE en OE	37768
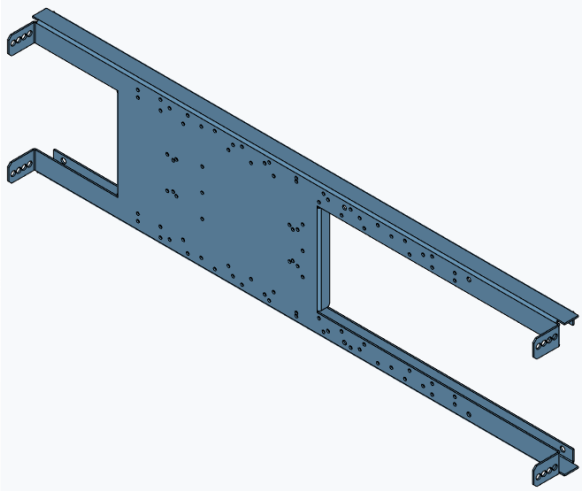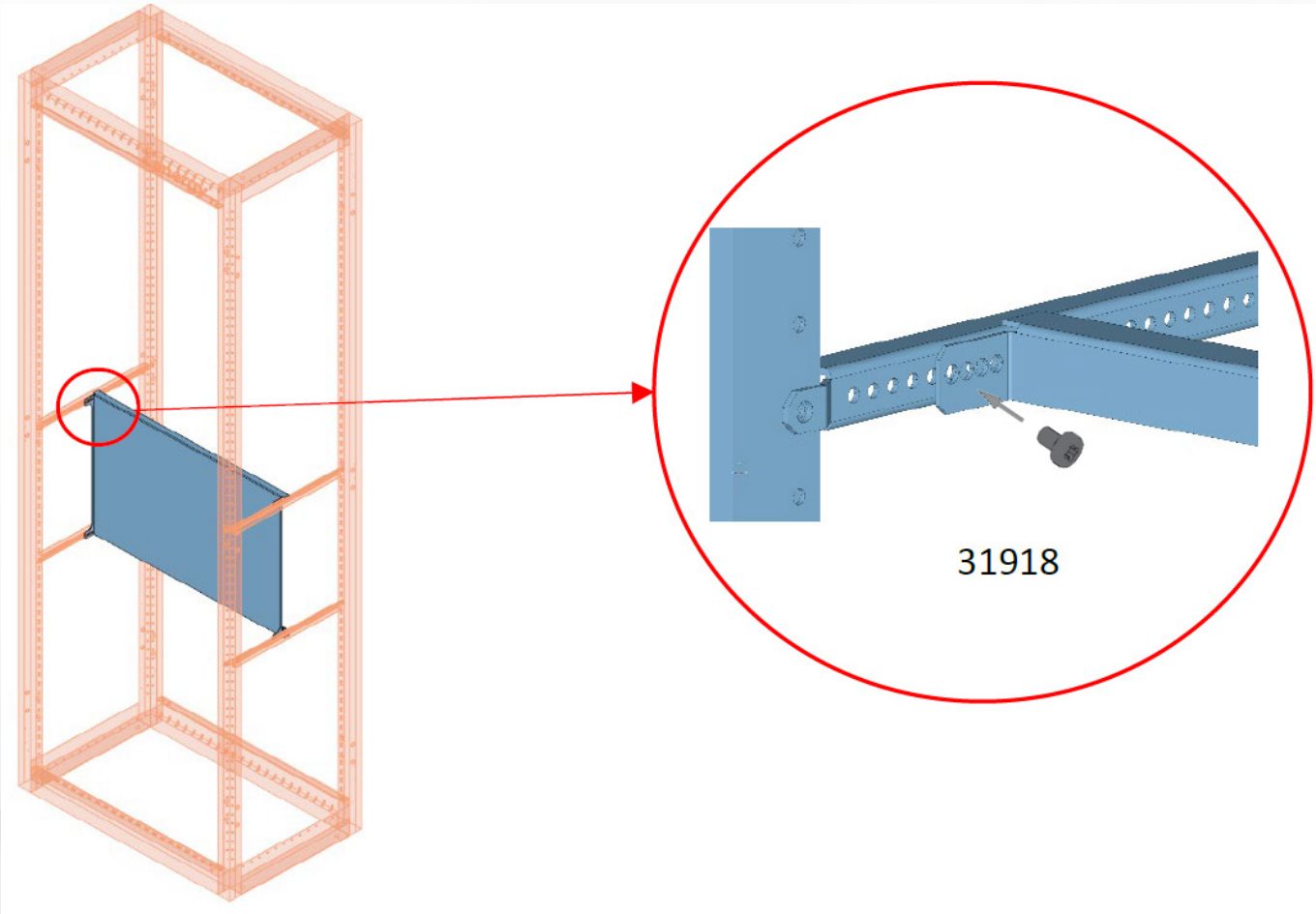
Norma de referencia	IEC 61439
Tipo de producto	Accesorio
Material	Acero galvanizado
Tipo de placa	Perforada (sin rosca en los agujeros)
Ancho	Para armario de 650mm
Alto	300mm (6 MA)
Cantidad de interruptores en vertical	No es posible
Cantidad de interruptores en horizontal	1 x HGM 1000 (3 polos) 1 x HGM 1250 (3 polos)
Instalación en el armario	Con soportes de regulación en profundidad (4) y tornillos (4)