HYUNDAI ELECTRIC

Data Sheet

Tapa para HGS/HGN en OE	38794
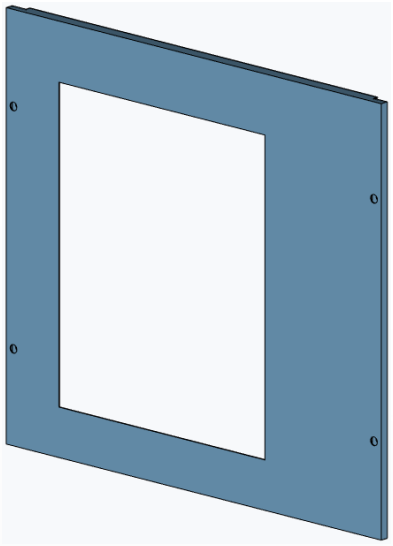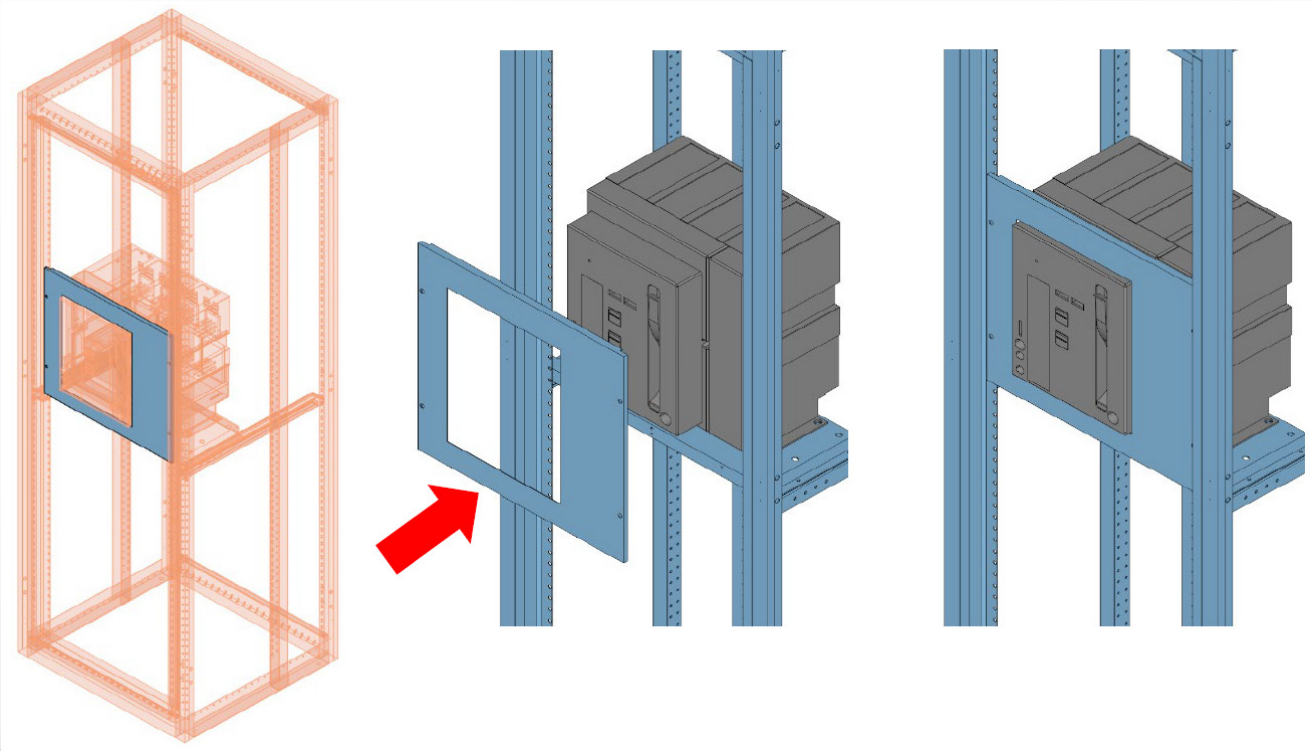
Norma de referencia	IEC 61439
Tipo de producto	Accesorio
Material	Acero galvanizado
Tipo de placa	Troquelada
Ancho	Para armario de 650mm
Alto	450mm (9 MA)
Orientación de los interruptores	Vertical
Ejecución del interruptor	Fijo
Cantidad de interruptores en vertical	1 x HGS 630-1600 (3/4 polos) 1 x HGN 630-2000 (3/4 polos)
Instalación en el armario	Girando 1/4 de vuelta los cierre incluidos en la tapa