HYUNDAI ELECTRIC

Data Sheet

Placa de montaje parcial para HGM/HGE en OE	39266
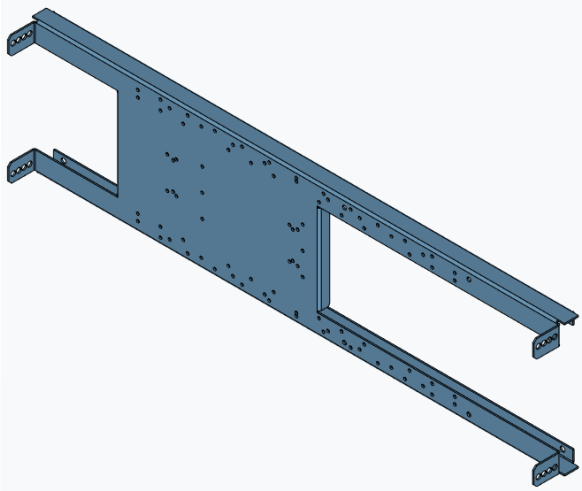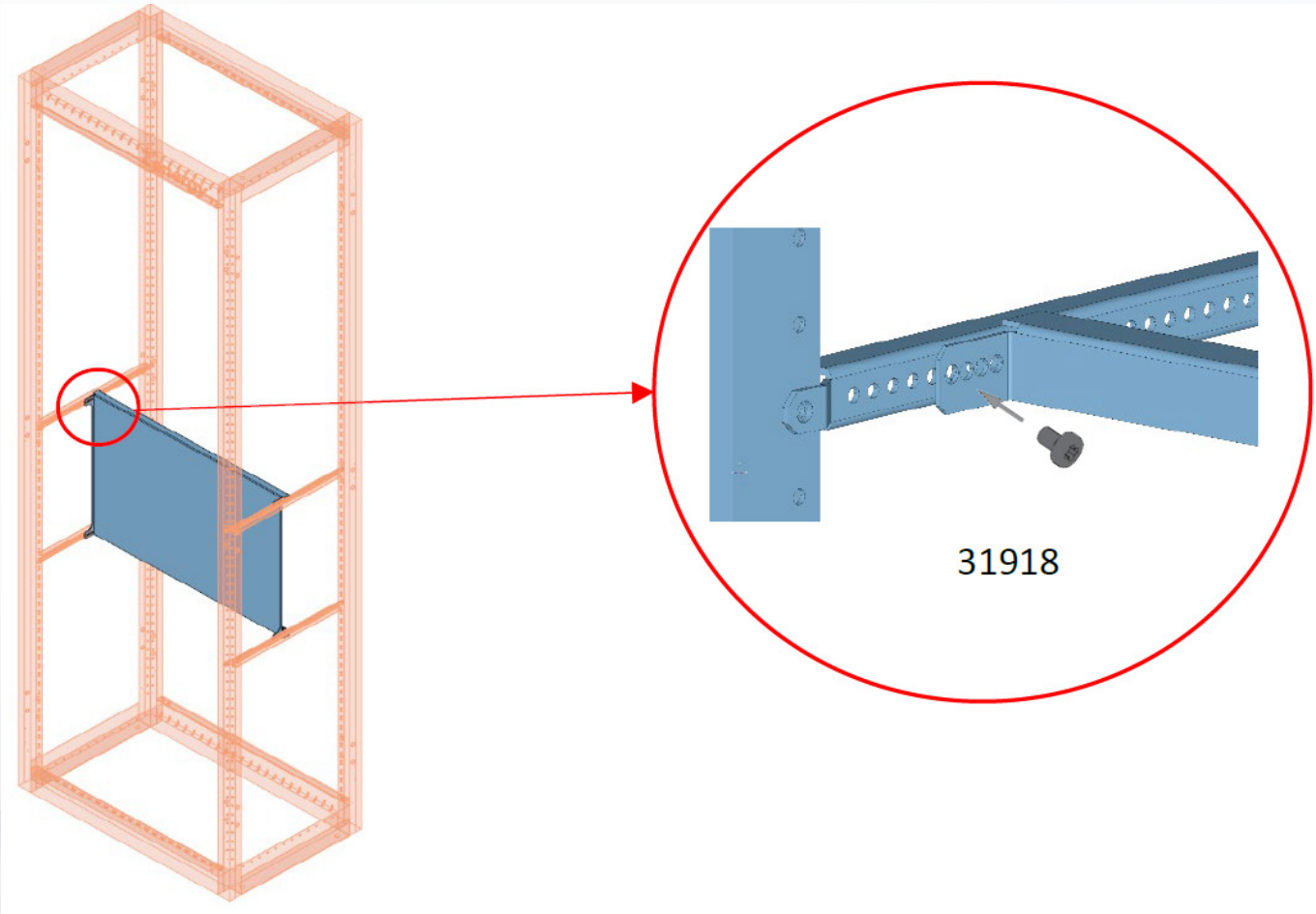
Norma de referencia	IEC 61439
Tipo de producto	Accesorio
Material	Acero galvanizado
Tipo de placa	Perforada (sin rosca en los agujeros)
Ancho	Para armario de 400mm
Alto	300mm (6 MA)
Cantidad de interruptores en vertical	1 x HGM 630 (3 polos) 1 x HGM 800 (3 polos)
Cantidad de interruptores en horizontal	No es posible
Instalación en el armario	Con soportes de regulación en profundidad (4) y tornillos (4)