Data Sheet

Placa de montaje parcial para HGM/HGE en OE	39636
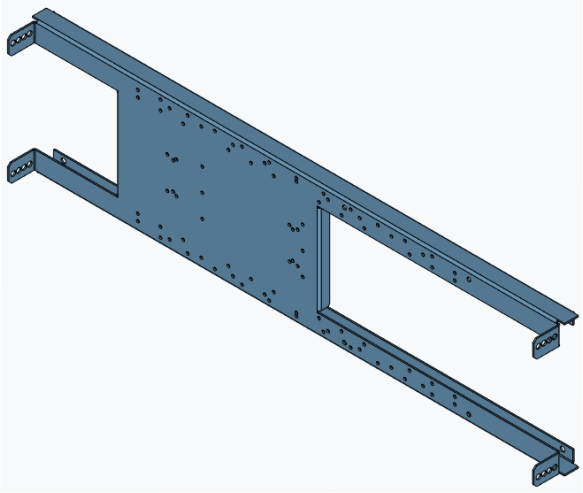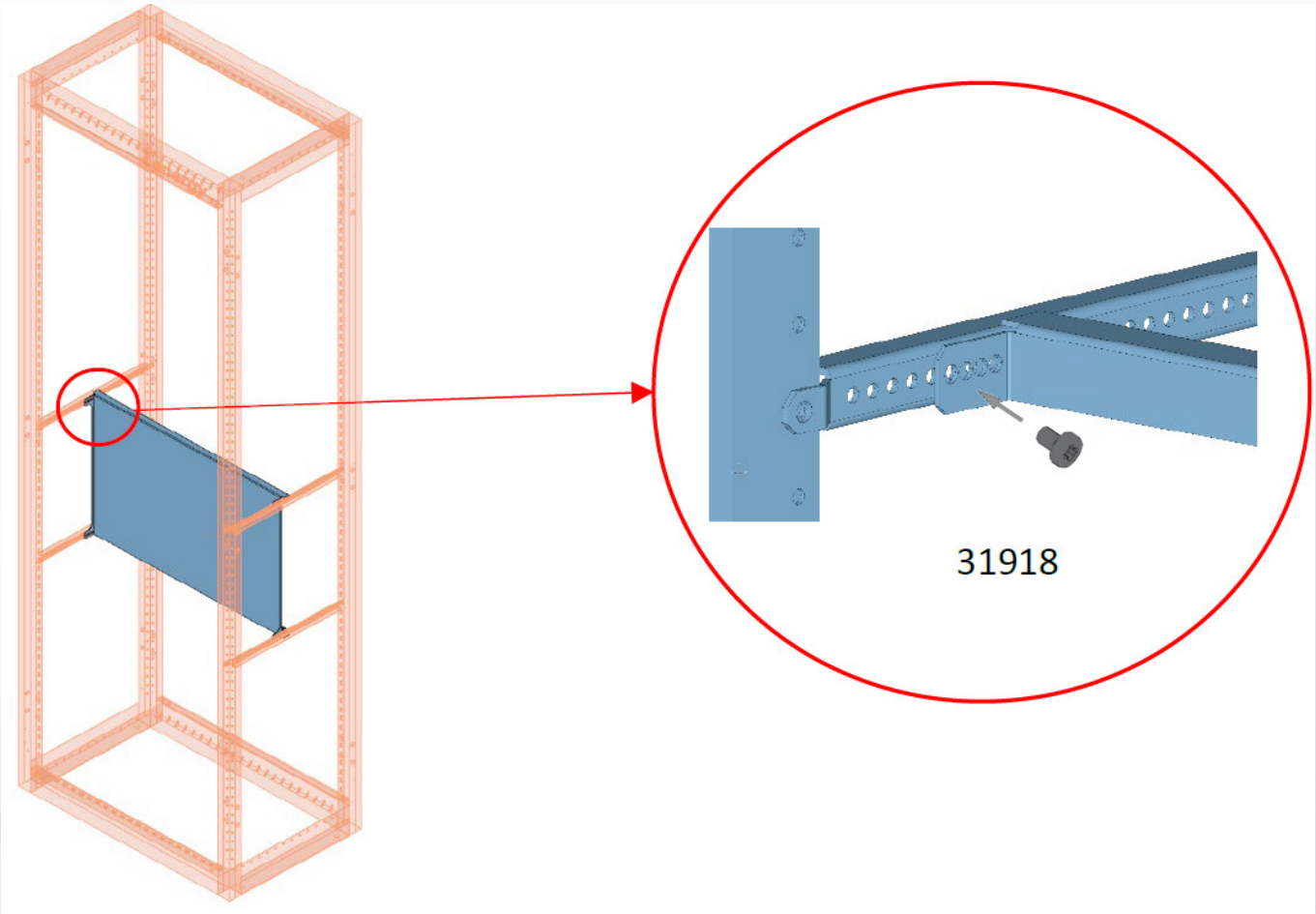
Norma de referencia	IEC 61439
Tipo de producto	Accesorio
Material	Acero galvanizado
Tipo de placa	Perforada (sin rosca en los agujeros)
Ancho	Para armario de 650mm
Alto	150mm (3 MA)
Cantidad de interruptores en vertical	4 x HGM/HGE 100 (3/4 polos) 3 x HGM/HGE 125 (3/4 polos) 3 x HGM/HGE 160 (3/4 polos) 3 x HGM/HGE 250 (3/4 polos)
Cantidad de interruptores en horizontal	1 x HGM/HGE 100 (3/4 polos) 1 x HGM/HGE 125 (3/4 polos) 1 x HGM/HGE 160 (3 polos) 1 x HGM/HGE 250 (3 polos)
Instalación en el armario	Con soportes de regulación en profundidad (4) y tornillos (4)