HYUNDAI ELECTRIC

Data Sheet

Placa de montaje parcial para HGM/HGE en OE	39656
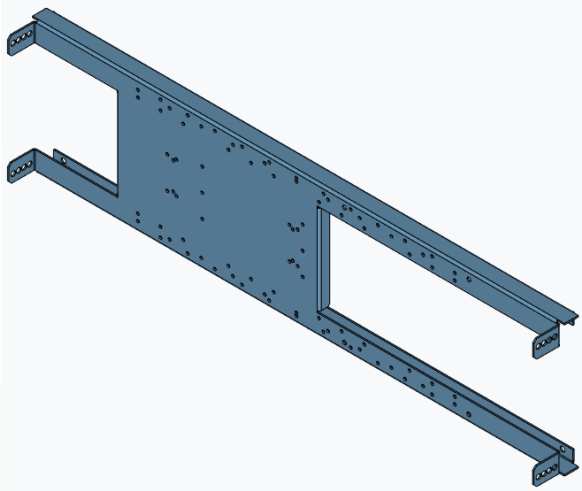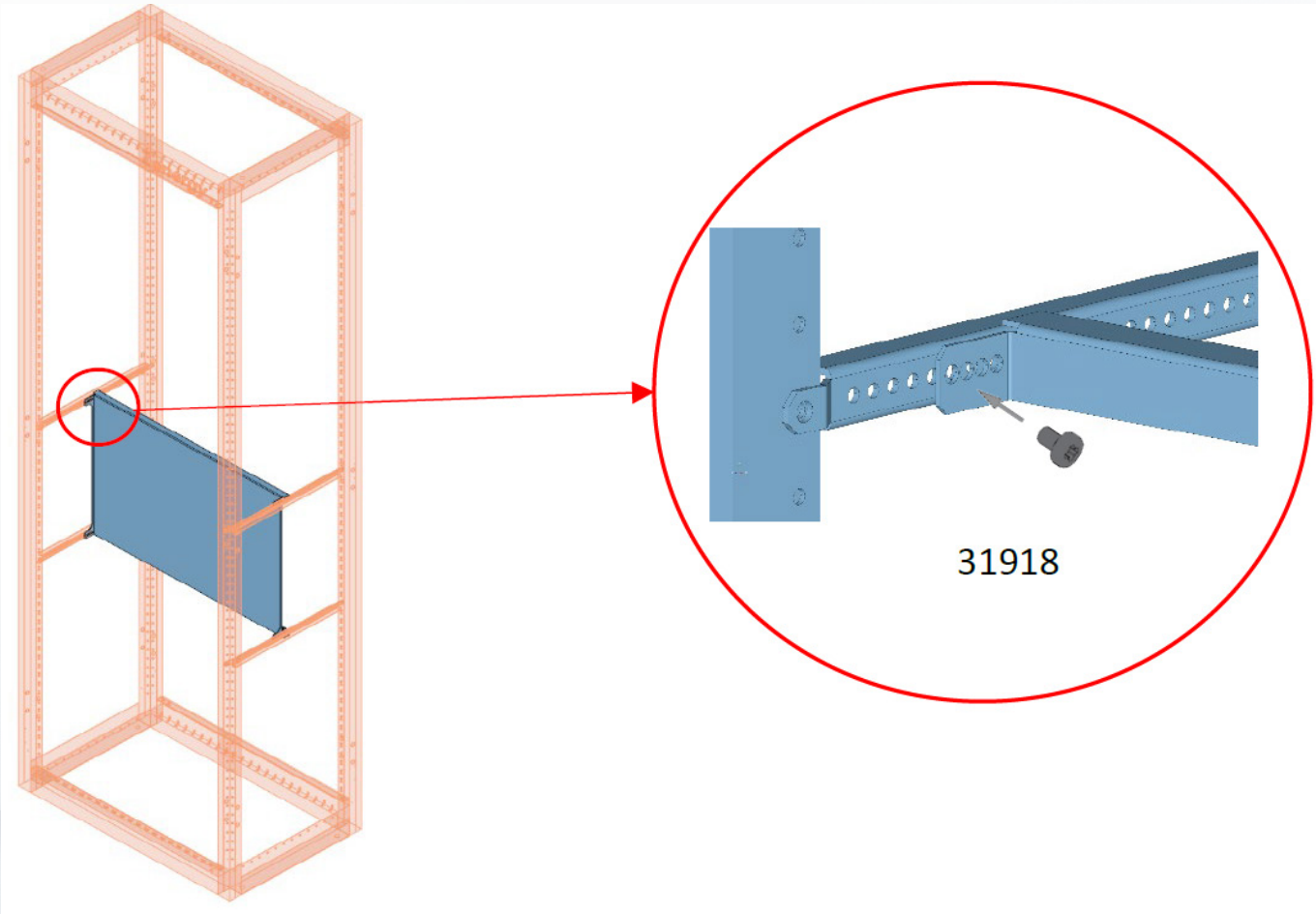
Norma de referencia	IEC 61439
Tipo de producto	Accesorio
Material	Acero galvanizado
Tipo de placa	Perforada (sin rosca en los agujeros)
Ancho	Para armario de 850mm
Alto	250mm (5 MA)
Cantidad de interruptores en vertical	3 x HGM/HGE 400 (3/4 polos)
Cantidad de interruptores en horizontal	1 x HGM/HGE 400 (4 polos)
Instalación en el armario	Con soportes de regulación en profundidad (4) y tornillos (4)