HYUNDAI ELECTRIC

Data Sheet

Placa de montaje parcial para HGM/HGE en OM	22284
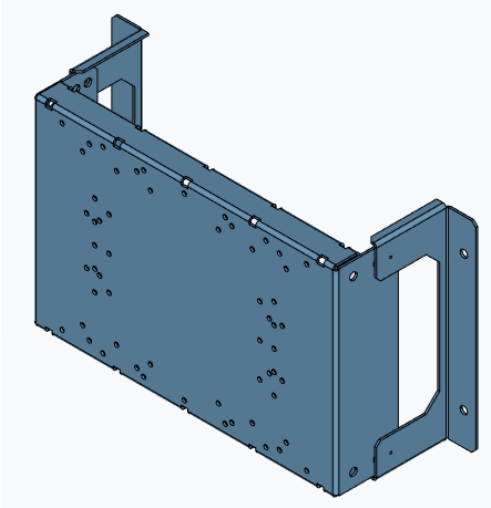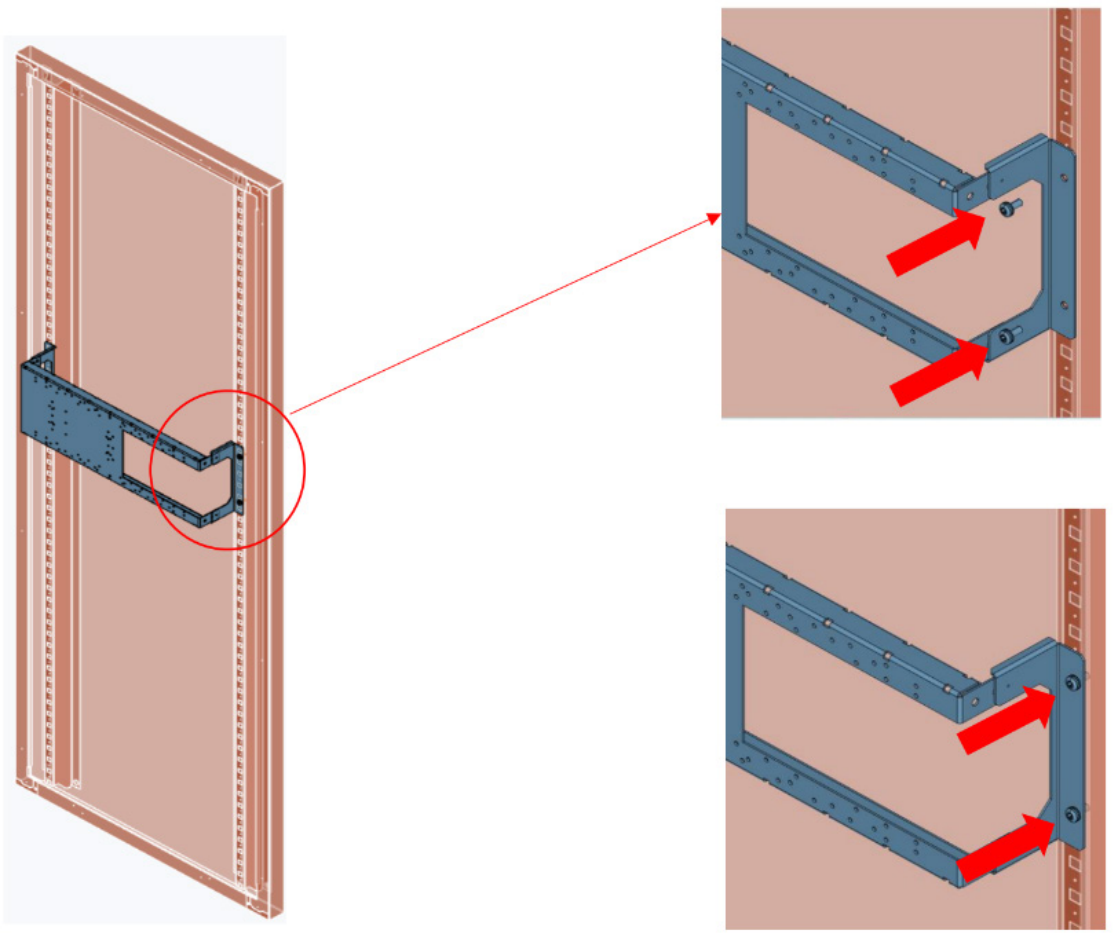
Norma de referencia	IEC 61439
Tipo de producto	Accesorio
Material	Acero galvanizado
Tipo de placa	Perforada (sin rosca en los agujeros)
Ancho	Para armario de 800mm
Alto	200mm (4 MA)
Cantidad de interruptores en vertical	No es posible
Cantidad de interruptores en horizontal	1 x HGM/HGE 160 (4 polos) 1 x HGM/HGE 250 (4 polos) 1 x HGM/HGE 400 (3 polos)
Instalación en el armario	Con tornillos (4) sobre la estructura del armario