HYUNDAI ELECTRIC

Data Sheet

Placa de montaje parcial para HGM/HGE en OM	22286
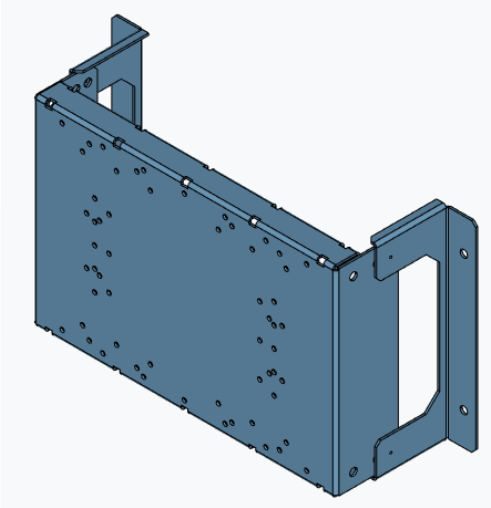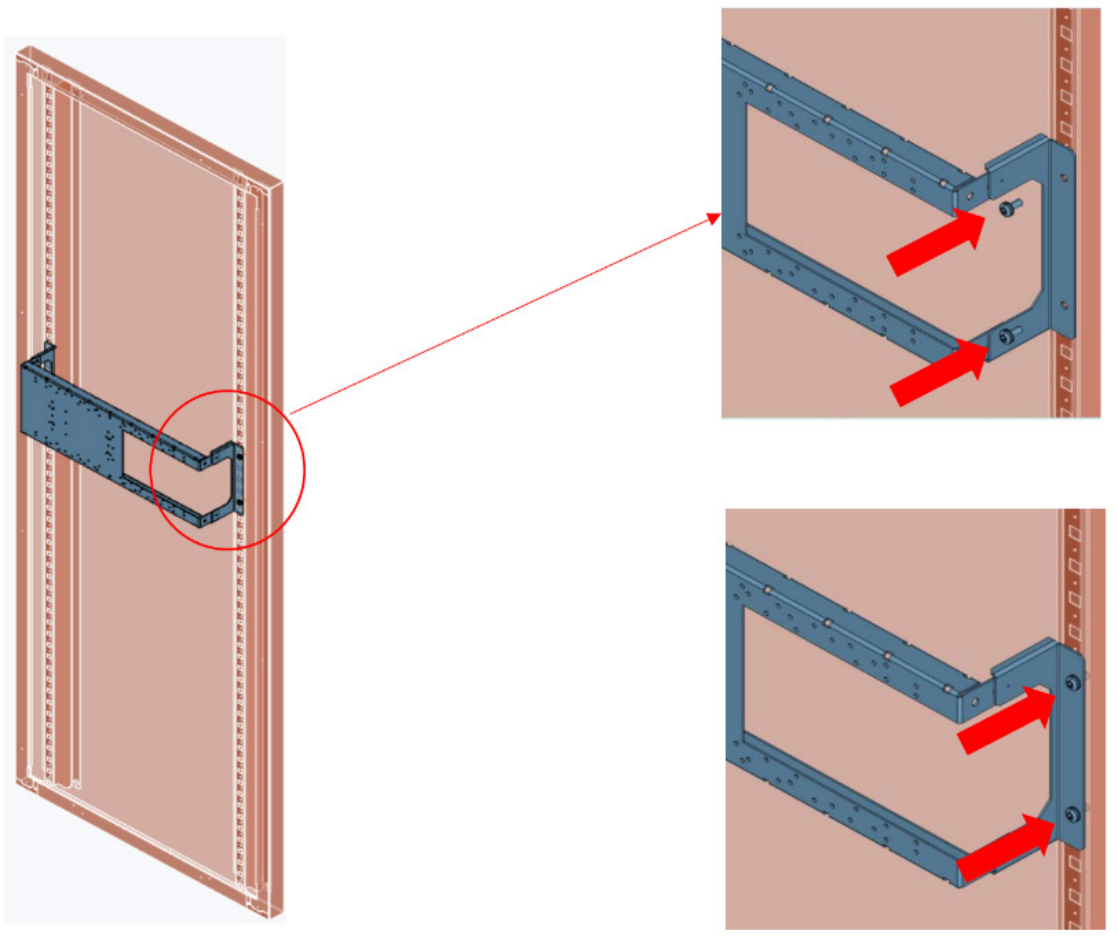
Norma de referencia	IEC 61439
Tipo de producto	Accesorio
Material	Acero galvanizado
Tipo de placa	Perforada (sin rosca en los agujeros)
Ancho	Para armario de 800mm
Alto	300mm (6 MA)
Cantidad de interruptores en vertical	2 x HGM 630 (3/4 polos)
Cantidad de interruptores en horizontal	1 x HGM 630 (3 polos)
Instalación en el armario	Con tornillos (4) sobre la estructura del armario