HYUNDAI ELECTRIC

Data Sheet

Mando motorizado HGM630-800	MOT-80GM
Norma de referencia	IEC/EN 60947-1-2
Interruptores compatibles	HGM 630-800
Número de polos de los interruptores	3 y 4 polos
Tensión de empleo (Ue)	DC 24 V AC/DC 110 V AC/DC 240 V
Rango de la tensión de empleo	85 ~ 110 % (DC 24 V : 95 ~ 110 %)
Intensidad de empleo (Ie)	DC 24 V ≤ 6.0 A AC/DC 110 V ≤ 3.0 A AC/DC 240 V ≤ 2.0 A
Endurancia mecánica (número de maniobras)	5.000
Tiempo de funcionamiento al cierre	500 ms
Tiempo de funcionamiento a la apertura	350 ms
Potencia consumida	35 W
Montaje	En el frontal del interruptor, con la maneta en posición OFF. El montaje en posición ON, TRIP puede dañar el dispositivo de mando motor
Opción de mando directo en interruptor	No es posible
Opción de mando prolongado en interruptor	No es posible

Manual de montaje

Medidas
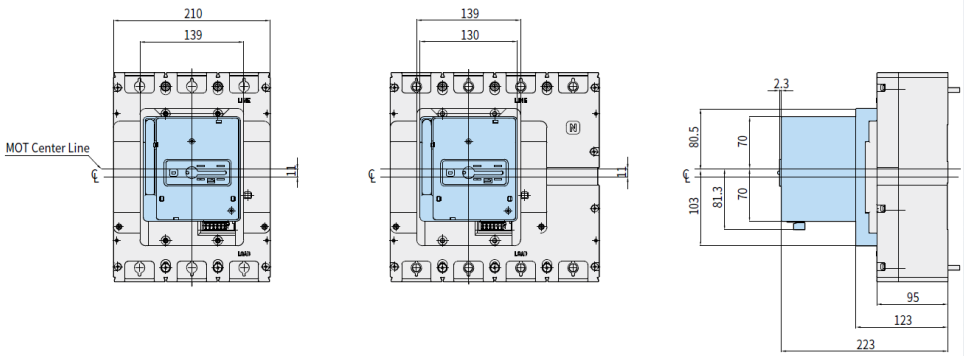
HGM630, 800