HYUNDAI ELECTRIC

Data Sheet

Repartidor modular monofásico 100A, 7 salidas	PROMET-DIS1

Norma de referencia	EN 60998-1:2004
Certificaciones	IMQ , UL
Cumplimiento	CE, RoHS 2015/863/UE
Intensidad nominal	125A
Número de polos	2
Número de agujeros por polo	7
Dimensión agujeros por barra	1xØ9mm 1xØ8mm 5xØ6mm
Sección máxima por barra	1x35mm2 1x25mm2 5x10mm2
Ipk	20kA
Icw	6kA
Uimp	8kV
Potencia disipada por barra	1.36W 25ºC 1.46W 85ºC
Material de los laterales	Poliamida
Material de la cubierta	Policarbonato
Material de las barras	Latón
Material de los tornillo	Acero cincado
Temperatura de trabajo	-5°C +85°C
Resistencia al calor	130ºC
Profundo (A)	45mm
Ancho (B)	68mm
Alto (C)	47mm
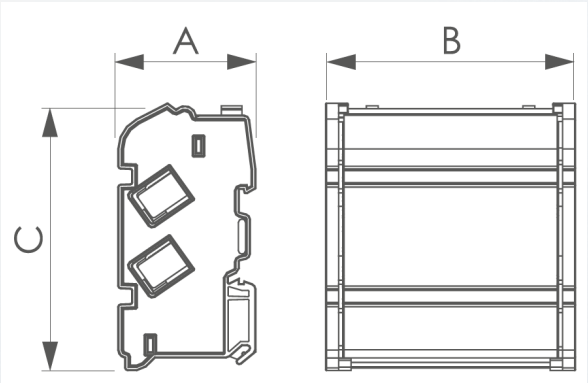
Medidas