HYUNDAI ELECTRIC

Data Sheet

Repartidor modular monofásico 125A, 7 salidas	PROMET-DIS2

Norma de referencia	EN 60998-1:2004
Certificaciones	IMQ , UL
Cumplimiento	CE, RoHS 2015/863/UE
Intensidad nominal	125A
Número de polos	2
Número de agujeros por polo	15
Dimensión agujeros por barra	1xØ9mm 2xØ8mm 2xØ8mm 6xØ6mm
Sección máxima por barra	1x35mm2 2x25mm2 2x16mm2 10x10mm2
Ipk	22kA
Icw	6kA
Uimp	8kV
Potencia disipada por barra	5.27W 25ºC 6.30W 85ºC
Material de los laterales	Poliamida
Material de la cubierta	Policarbonato
Material de las barras	Latón
Material de los tornillo	Acero cincado
Temperatura de trabajo	-5°C +85°C
Resistencia al calor	130ºC
Profundo (A)	45mm
Ancho (B)	134mm
Alto (C)	47mm
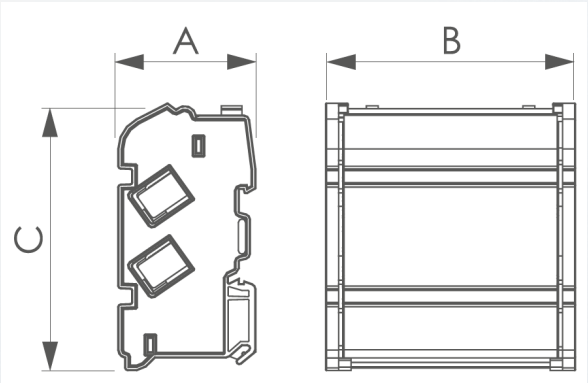
Medidas