HYUNDAI ELECTRIC

Data Sheet

Repartidor modular trifásico 160A, 13 salidas	PROMET-DIS5

Norma de referencia	EN 60998-1:2004
Certificaciones	IMQ , UL
Cumplimiento	CE, RoHS 2015/863/UE
Intensidad nominal	160A
Número de polos	4
Número de agujeros por polo	13
Dimensión agujeros por barra	1xØ12mm 2xØ9mm 2xØ8mm 8xØ7mm
Sección máxima por barra	1x50mm2 2x35mm2 2x25mm2 8x16mm2
Ipk	24kA
Icw	10kA
Uimp	8kV
Potencia disipada por barra	4.39W 25ºC 4.93W 85ºC
Material de los laterales	Poliamida
Material de la cubierta	Policarbonato
Material de las barras	Latón
Material de los tornillo	Acero cincado
Temperatura de trabajo	-5°C +85°C
Resistencia al calor	130ºC
Profundo (A)	70mm
Ancho (B)	186mm
Alto (C)	136mm

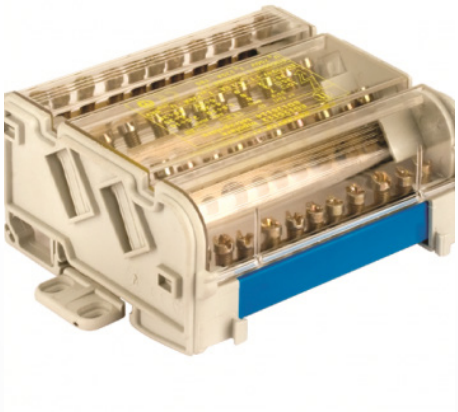
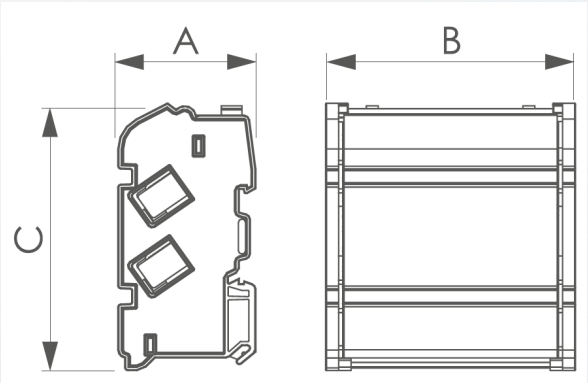
Medidas