HYUNDAI ELECTRIC

Data Sheet

Mando rotativo directo	TFG-12GM
Norma de referencia	IEC/EN 60947-2
Interruptores compatibles	HGM/HGE125
Montaje	Directo en interruptor
Color de la maneta	Negra y azul
Color de la placa frontal	Blanco
Grado de protección IP	IP40
Opciones de bloqueo	1 candado de 8 mm Ø 2 candados de 6 o 7 mm Ø (no se incluye candado)

Manual de montaje

External Dimension - Front Contact Type

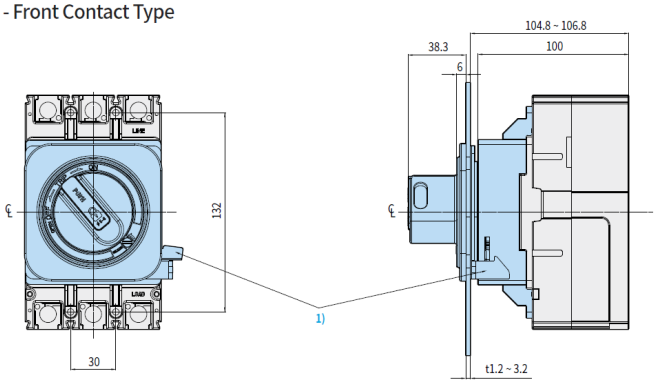

※ 1) Note that the LOCK PLATE may need to be positioned for combined operation with the handle.