HYUNDAI ELECTRIC

Data Sheet

Mando rotativo prolongado	TFH-10GM
Norma de referencia	IEC/EN 60947-2
Interruptores compatibles	HGM/HGE100
Montaje	Con eje para accionamiento a distancia
Color de la maneta	Negra y azul
Color de la placa frontal	Blanco
Grado de protección IP	IP40/IP54
Opciones de bloqueo	1 candado de 8 mm Ø 2 candados de 6 o 7 mm Ø (no se incluye candado)

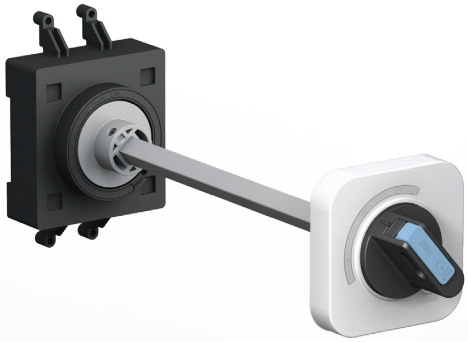

Manual de montaje
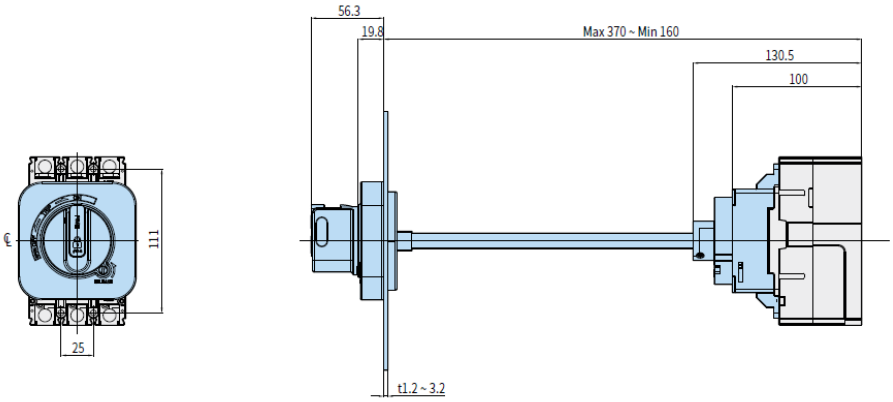
External Dimension – Extension Type